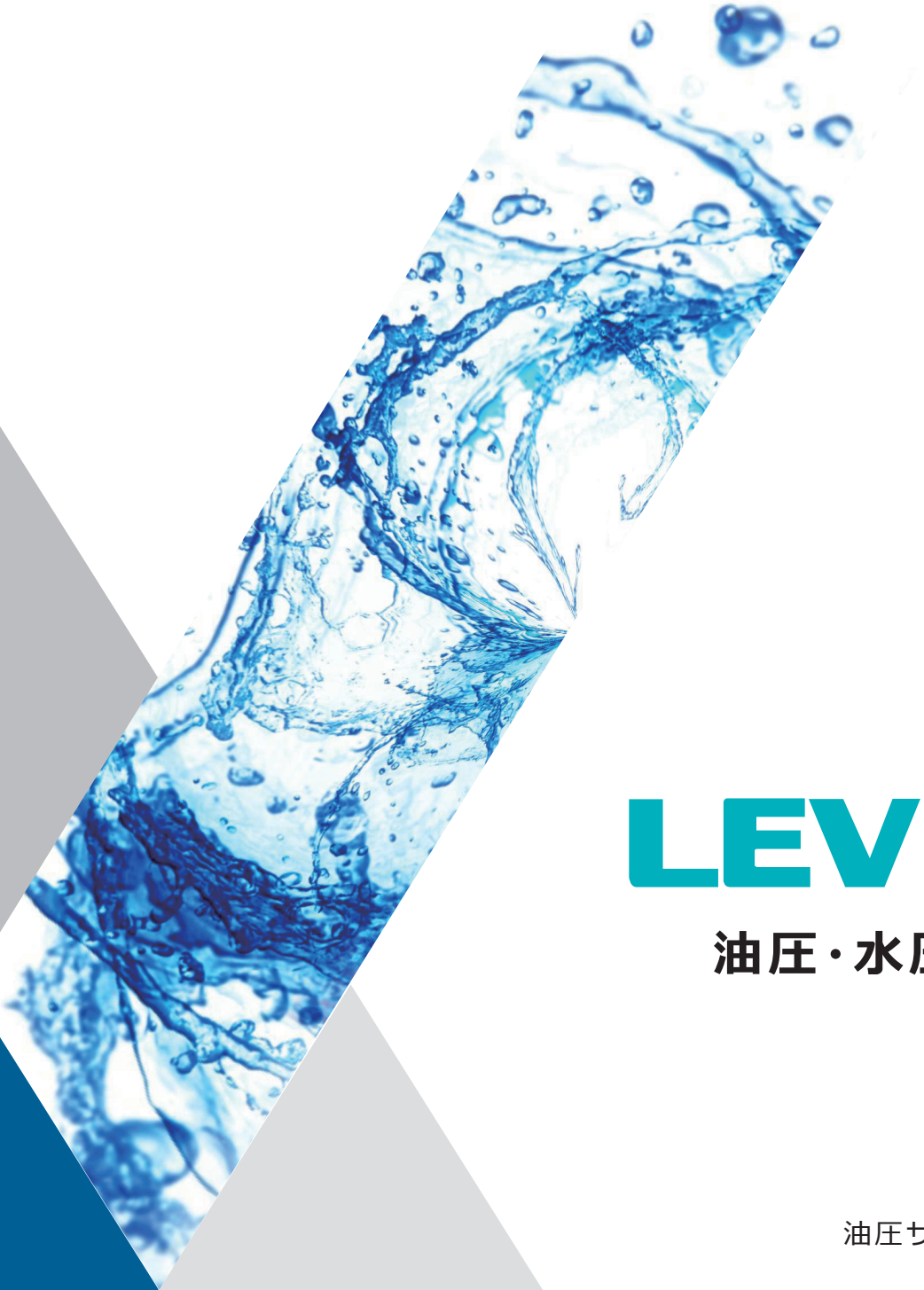

LEVEX

油圧・水圧ポンプ

水圧ポンプ
水圧モータ
水圧システム
油圧ポンプ
油圧サーボシステム

株式会社 リベックス

未知なる『X』へ、限りない『Level Up』を追求。

メカトロニクスを核に社会の多様なニーズに貢献できる企業を目指します。

会社概要

商　号	株式会社 リベックス LEVEX Corporation
所在地(本社)	〒600-8864　京都市下京区七条御所ノ内南町83番地 TEL 075-325-2888　FAX 075-325-2887
所在地(東京オフィス)	〒231-0062　横浜市中区桜木町1-1-7 ヒューリックみなとみらい10F TEL 045-228-5227　FAX 045-228-5228
代表者	代表取締役社長　三木 正之
設　立	1995年1月30日
資本金	5,000万円
事業内容 (主要製品)	研究開発から生産設備まで、広い分野のニーズに対応できるセンサ及び関連機器の開発と販売。 小型変位センサ・耐熱アブソリュートセンサ・耐環境型リニアセンサ・センサ付シリンダ 油圧ポンプ・水圧ポンプ／モータ・油圧/水圧サーボユニット・その他製造設備関連
知的財産権	特許・意匠・商標　7件取得
URL	https://www.levex.co.jp/

LEVEX

Products Guide

油圧水圧ポンプ　製品カタログ

Contents　目次

水圧ポンプ　2

水圧モータ　4

水圧システム　6

油圧ポンプ　9

油圧サーボシステム　17

特　徴

- 正転・逆転可能な両回転型です。
- 構造はケース回転のラジアルピストンタイプです。
- 弊社独自設計により、軽量化＆コンパクト化を実現。
- ピストンの倒れモーメントを無くした為、低速回転が可能となり、広い回転域で安定した出力が得られます。
- 軸受を除く全ての構造部品がバランスし、静圧軸受を構成しています。
- 電動モータ軸への直結による取付が可能です。

型　式

ASP - **035** - **24**

① ② ③

型式区分
ASP：水圧ポンプ

理論押しのけ容積 (cm^3/rev)
005：　0.5
035：　3.5
240：24.1

モータシャフト径 (mm)
06：φ 6
24：φ 24
35：φ 35

仕　様

型式	ASP005	ASP035	ASP240
使用流体	清浄水		
理論押しのけ容積 (cm^3/rev)	0.5	3.5	24.1
最高使用圧力 (MPa)	5.0	5.0	3.0
最高回転数 (rpm)	± 1000	± 1000	± 1000
理論軸トルク (N・m)	0.4	2.81	11.5
概算質量 (kg)	0.45	1.9	7.4
慣性モーメント J〔概算値〕(kg・cm^2)	1.1	18.1	102.5
回転方向	正転、逆転切り替え式		

外 形 図

ASP005-06

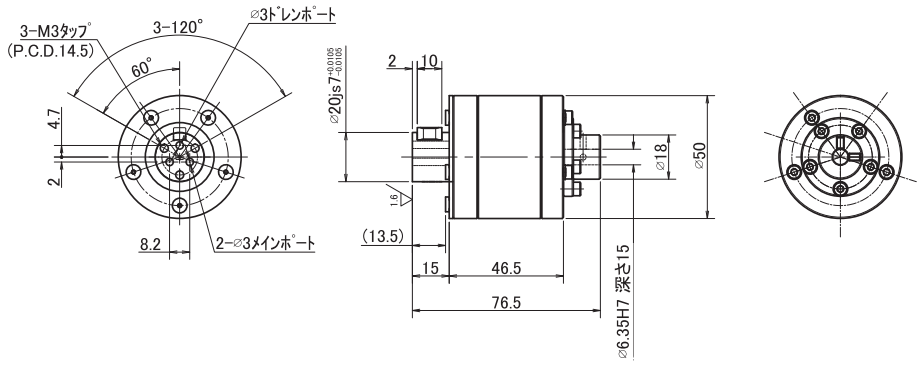

ASP035-24

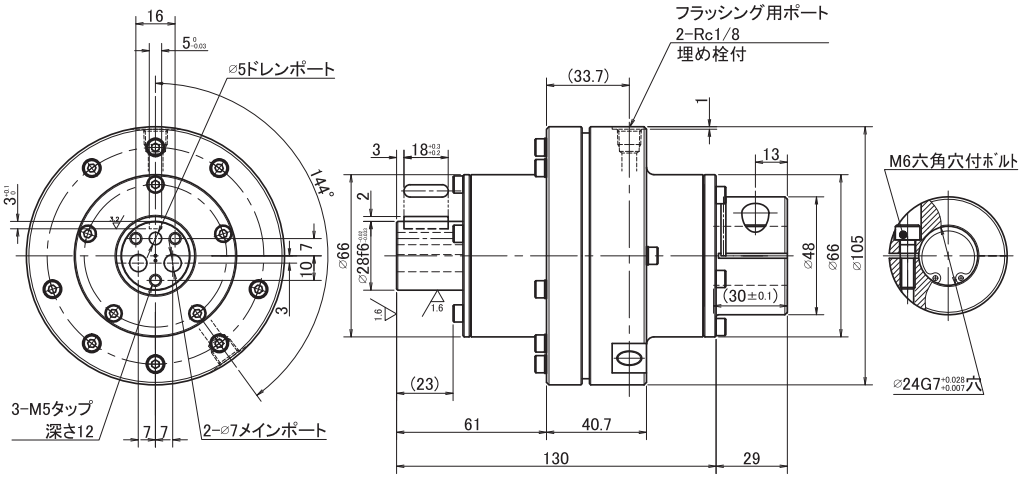

ASP240-35

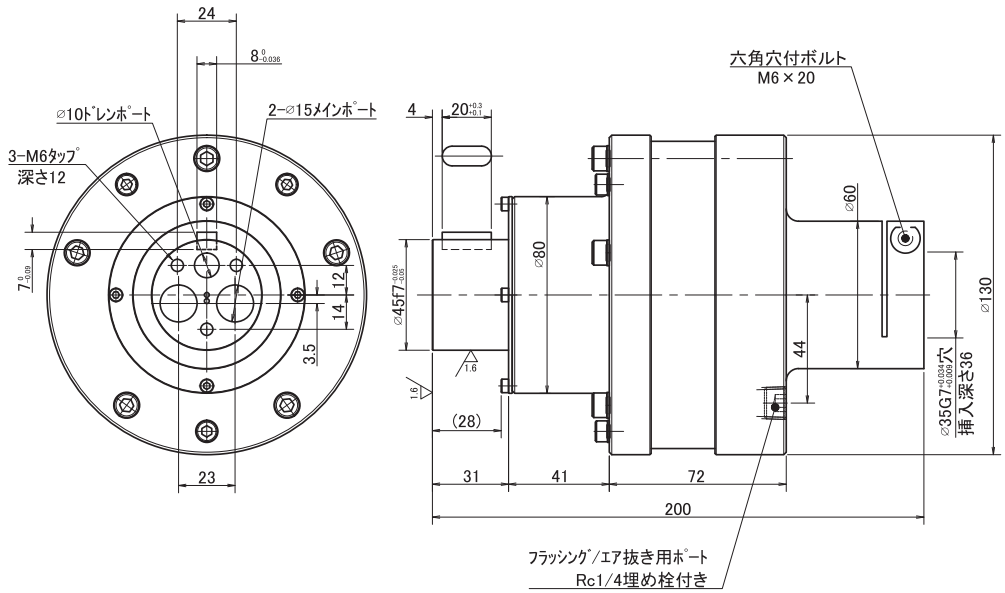

特　徴

- 正転・逆転可能な両回転型です。
- 構造はケース回転のラジアルピストンタイプです。
- 弊社独自設計により、軽量化＆コンパクト化を実現。
- ピストンの倒れモーメントを無くした為、低速回転が可能となり、広い回転域で安定した出力が得られます。
- 軸受を除く全ての構造部品がバランスし、静圧軸受を構成しています。
- 独自構造により高効率を実現、低圧でご使用頂けます。

型　式

ASM	560	-	25	-	M
①	②		③		④
型式区分	理論押しのけ容積 (cm^3/rev)		モータシャフト径 (mm)		カップリング形状
ASM：水圧モータ	560：56		25：φ 25		M：凸形状
	1000：100		35：φ 35		F 又は非表記：凹形状

仕　様

型式	ASM560	ASM1000
使用流体	清浄水	
理論押しのけ容積 (cm^3/rev)	56.3	107.7
入力圧力 (MPa)	0.4	
定格流量 (L/min)	30	55
出力トルク〔参考〕(N・m) ※ 0.4MPa/500rpm 時	1.0	3.0
理論速度〔定格流量時〕(rpm)	530	510
概算質量〔軸端含まず〕(kg)	5.5	18
慣性モーメント J〔概算値〕(kg・cm^2)	97	687.5

外　形　図

ASM560-25

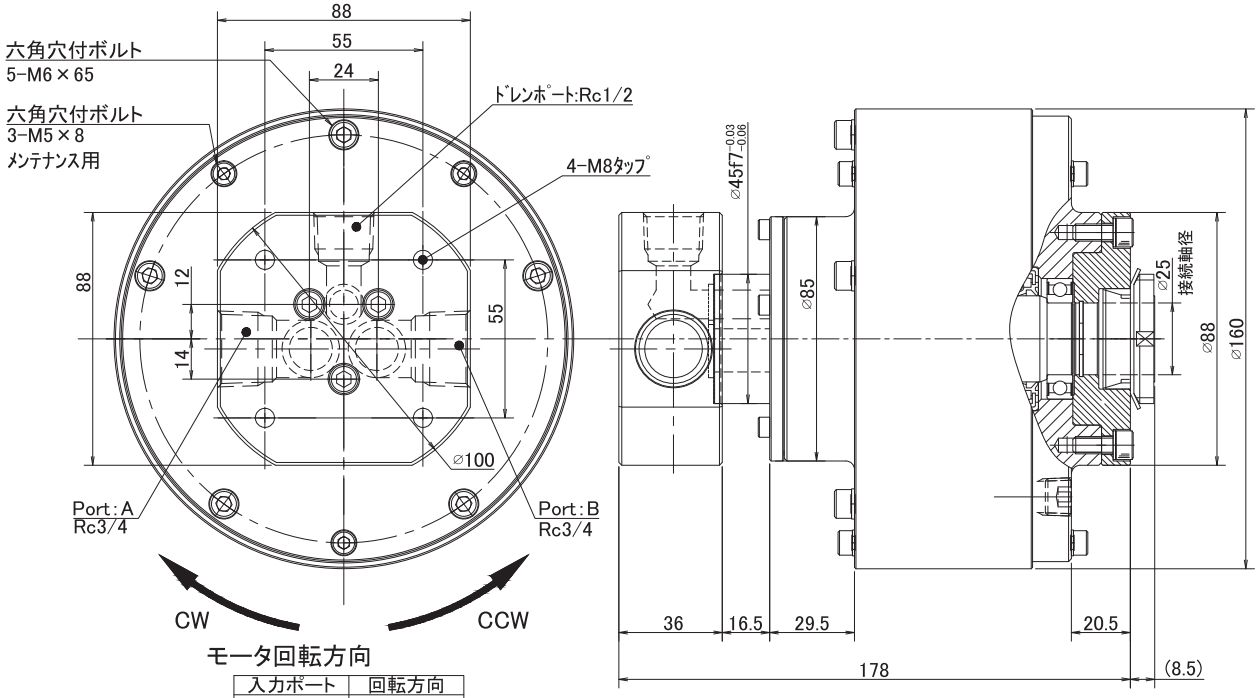

入力ポート	回転方向
A	CW
B	CCW

ASM1000-35M

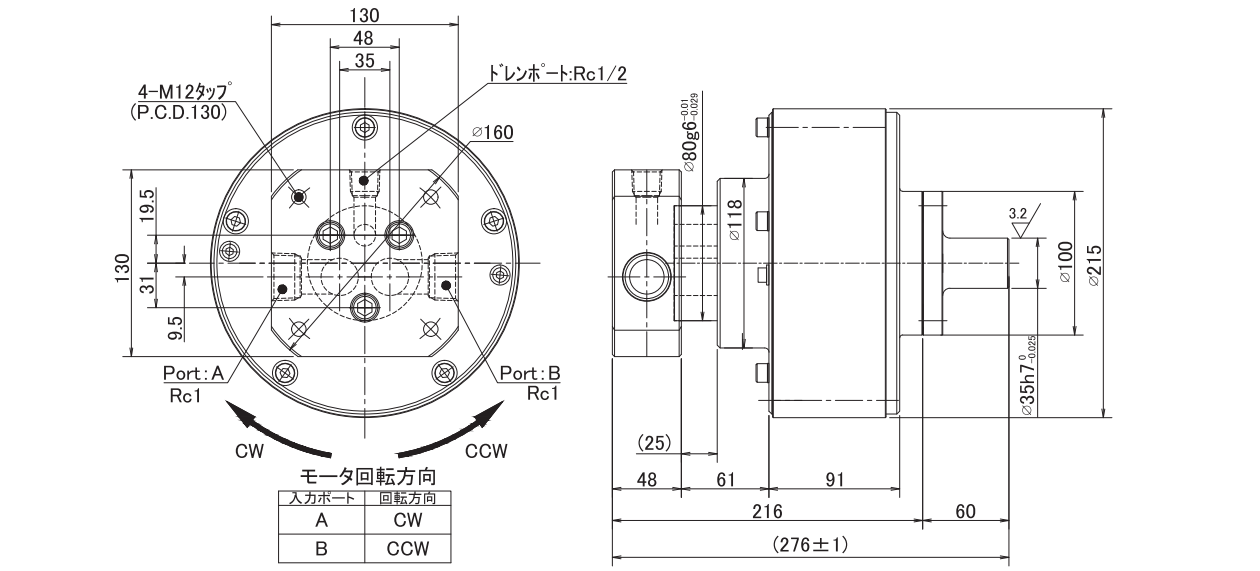

入力ポート	回転方向
A	CW
B	CCW

特　徴

■ 追加の制御弁や水圧源装置が一切不要。

■ 各種アクチュエータ、センサ等を組み合わせることにより、電動水圧制御システムとして幅広くご使用いただけます。

■ サーボモータなどとの組み合わせで、モータの回転数で必要水量をコントロール出来る為、省エネ＆低騒音。

型　式

ADS - ASP035 - 500W

① ② ③

型式区分
ADS : 水圧システム

水圧ポンプ型式
ASP005 : 0.5cc/rev
ASP035 : 3.5cc/rev
ASP240 : 24cc/rev

モータ定格出力

仕　様　（ 製　作　例 ）

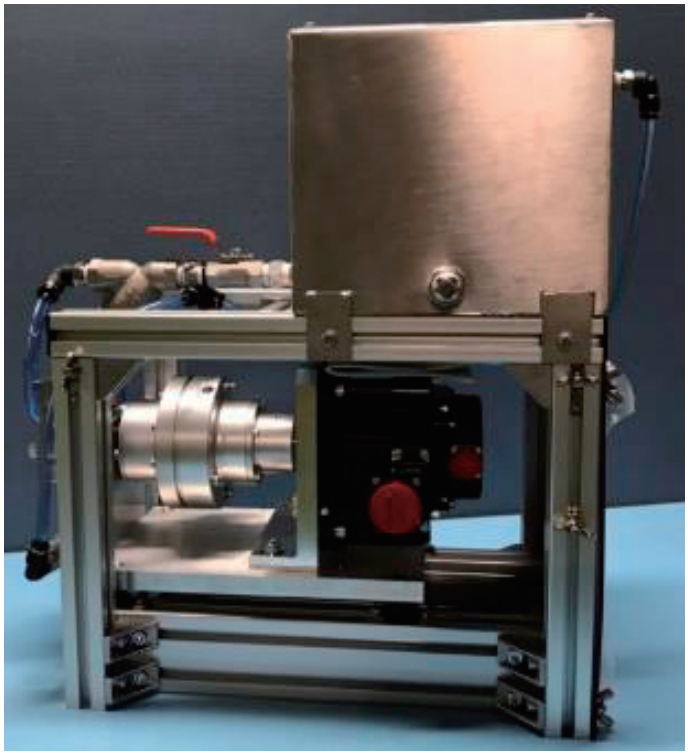

型式	ADS-ASP035-500W
最大使用圧力	5.0MPa
最大吐出量	3.3L/min(@1000rpm)
最高回転数	± 1000rpm
回転方向	正転、逆転切り替え式
モーター定格出力	500W
使用流体	清浄水
定格電源入力	3 相 200 ～ 240V 3.2A
概算質量	約 20kg

概　略　図

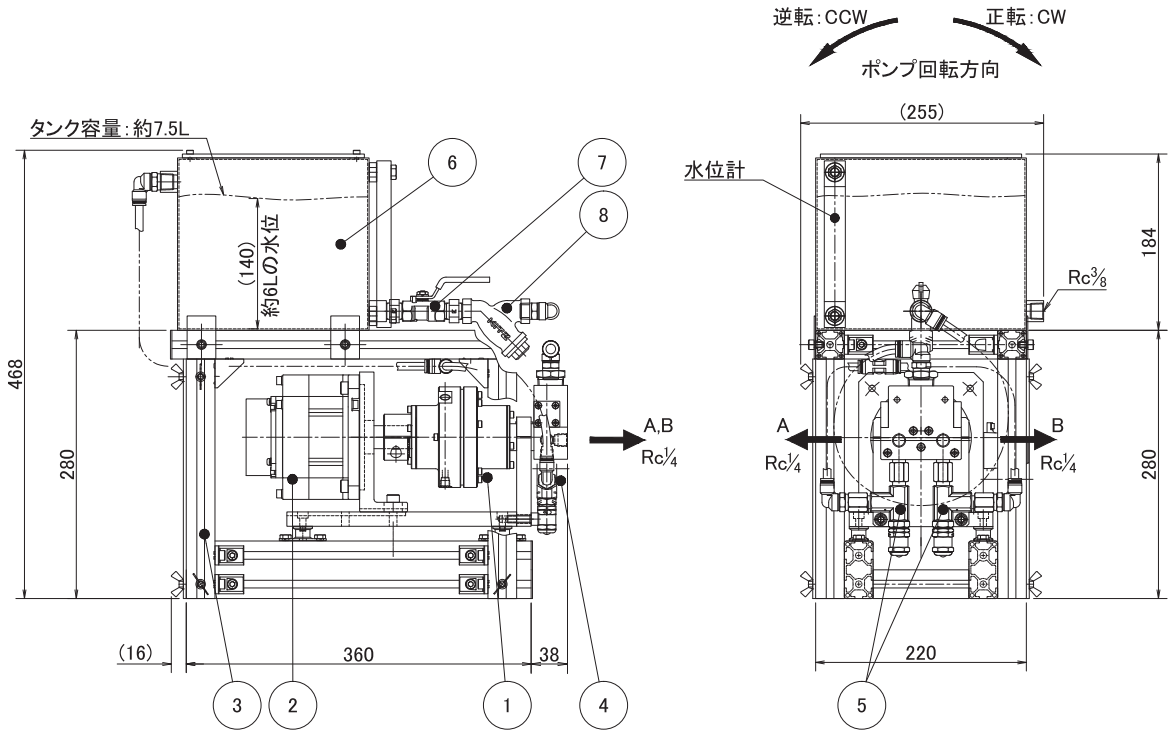

No.	名称	No.	名称
①	水圧ポンプ	⑤	リリーフバルブ
②	回転型サーボモータ	⑥	タンク Assy
③	モータ／ポンプ架台 Assy	⑦	ボールバルブ
④	吸入弁 Assy	⑧	Y 形ストレーナ

回　路　図

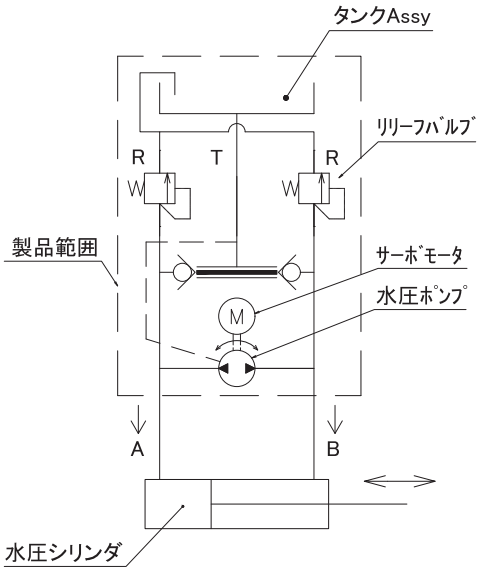

水圧位置・速度制御システム

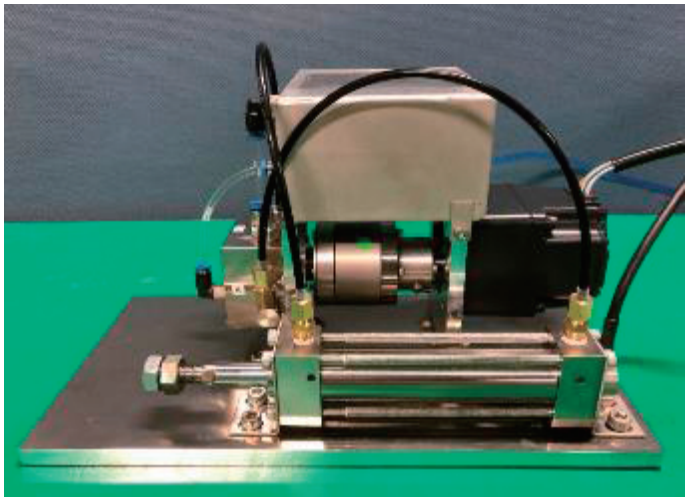

水圧ポンプの駆動は、AC サーボモータを用いて上位にモータ用アンプと PLC 等を用いて制御する場合と、DC モータ等で駆動し、これを単純な電流制御等で水圧シリンダを駆動する場合があります。
水圧シリンダに位置センサを組込むことで、高精度の位置制御が可能となります。
また、水圧シリンダの代わりに水圧モータを用いることで、回転・速度・位置制御も可能となります。
双方向の水圧ポンプを用いることで、切替弁やサーボバルブを用いずに位置・速度制御が可能となり、システム価格を下げることが出来ます。

水圧位置制御システム概略図（AC サーボモータ使用時）

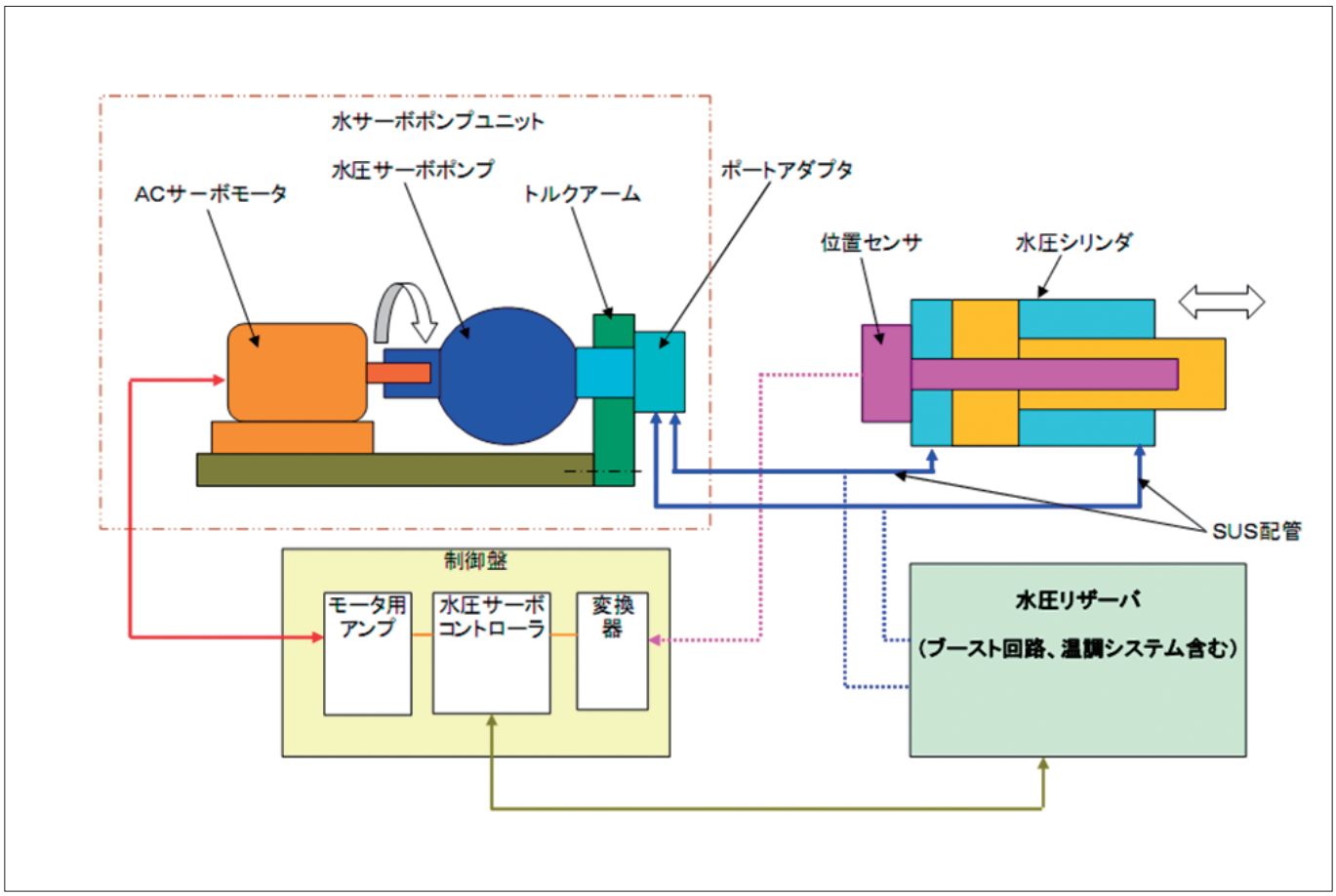

特　徴

- 正転・逆転可能な両回転型です。
- 構造はケース回転のラジアルピストンタイプです。
- 弊社独自設計により、軽量化＆コンパクト化を実現。
- ピストンの倒れモーメントを無くした為、低速回転が可能となり、広い回転域で安定した出力が得られます。
- 軸受を除く全ての構造部品がバランスし、静圧軸受を構成しています。
- 電動モータ軸への直結による取付が可能です。

製　品　ラ　イ　ン　ナ　ッ　プ

	定格圧力	定格回転数	吐出量	入力モーター軸径　(mm)								型式
	MPa	min^{-1}	cm^3/rev	14	16	19	22	24	28	35	42	
標準仕様	14	MAX. 3000	1.1	○								SVP 011-14
					○							SVP 011-16
						○						SVP 011-19
								○				SVP 011-24
			3.5		○							SVP 035-16
						○						SVP 035-19
							○					SVP 035-22
								○				SVP 035-24
									○			SVP 035-28
			11.3				○					SVP 110-22
								○				SVP 110-24
									○			SVP 110-28
										○		SVP 110-35
高圧仕様	21	MAX. 3000	3.5				○					SVH 035-22
								○				SVH 035-24
										○		SVH 035-35
			11.3							○		SVH 110-35
											○	SVH 110-42
			12.6								○	SVH 125-42
			15.4							○		SVH 150-35
											○	SVH 150-42
		MAX. 1500	24.1							○		SVH 240-35
	35	MAX. 3000	5.65								○	SVH Ⅱ 056-42

仕　様

■ 共通仕様

回転方向	CW、CCW 双方向
作動油	ISO VG32，VG46（添加タービン油）
動作温度	10℃～60℃

■ 個別仕様

	標準仕様			高圧仕様					
型式	SVP 011	SVP 035	SVP 110	SVH 035	SVH 110	SVH 125	SVH 150	SVH 240	SVH Ⅱ 056
理論押しのけ容積　(cm^3/rev)	1.1	3.5	11.3	3.5	11.3	12.6	15.4	24.1	5.65
定格圧力　(MPa)	14			21				21	35
定格回転数　(min^{-1})	3000			3000				1500	3000
理論軸トルク　(N・m)	2.45	7.8	25.2	11.7	36.8	41.8	50.1	80.2	31.2
概算重量　(kg)	1.2	1.9	4.5	2.7	5.7	8.2	8.2	11.0	3.0
慣性モーメントJ〔概算値〕　($kg・cm^2$)	5.2	12.4	53.8	24.7	75.3	124.2	124.2	280.9	30.4

外　形　図

SVP011

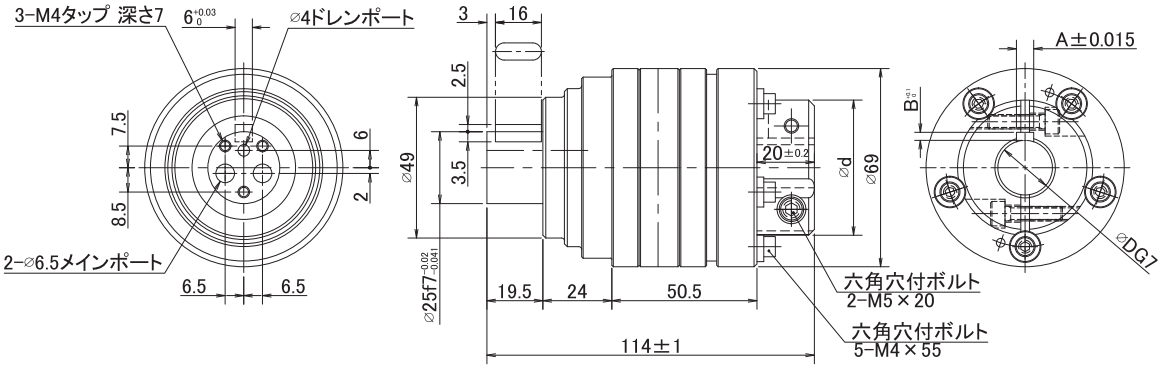

型式	A ± 0.015	B $^{+0.1}_{0}$	φ D G7	φ d
SVP 011-14	5	2.3	φ 14 $^{+0.024}_{+0.006}$	φ 47
SVP 011-16	5	2.3	φ 16 $^{+0.024}_{+0.006}$	φ 47
SVP 011-19	5	2.8	φ 19 $^{+0.028}_{+0.007}$	φ 47
SVP 011-24	5	3.3	φ 24 $^{+0.028}_{+0.007}$	φ 52

SVP035

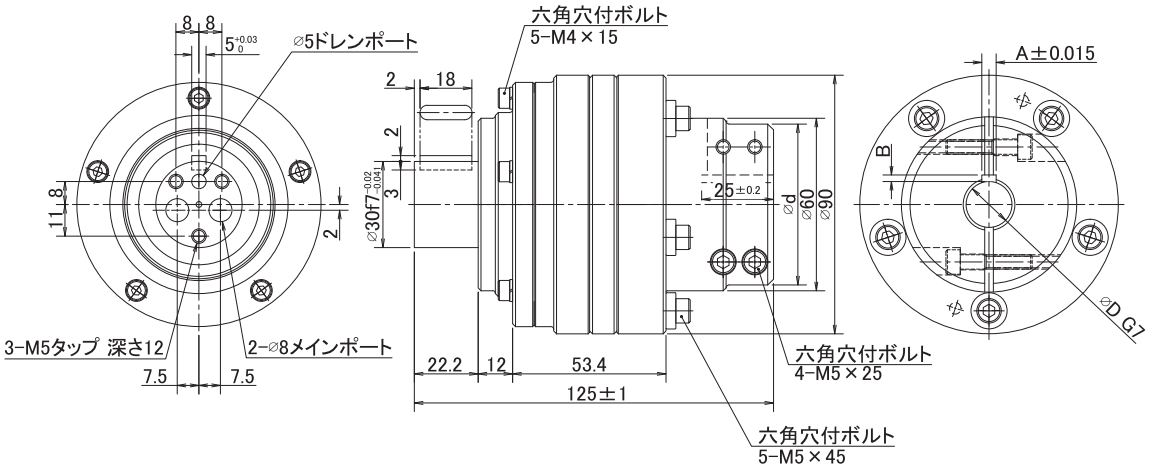

型式	A ± 0.015	B $^{+0.1}_{0}$	φ D G7	φ d
SVP 035-16	5	2.3	φ 14 $^{+0.024}_{+0.006}$	φ 56
SVP 035-19	5	2.3	φ 14 $^{+0.028}_{+0.007}$	φ 56
SVP 035-22	6	2.8	φ 14 $^{+0.028}_{+0.007}$	φ 56
SVP 035-24	8	3.3	φ 14 $^{+0.028}_{+0.007}$	φ 56
SVP 035-28	8	3.3	φ 14 $^{+0.028}_{+0.007}$	—

SVP110

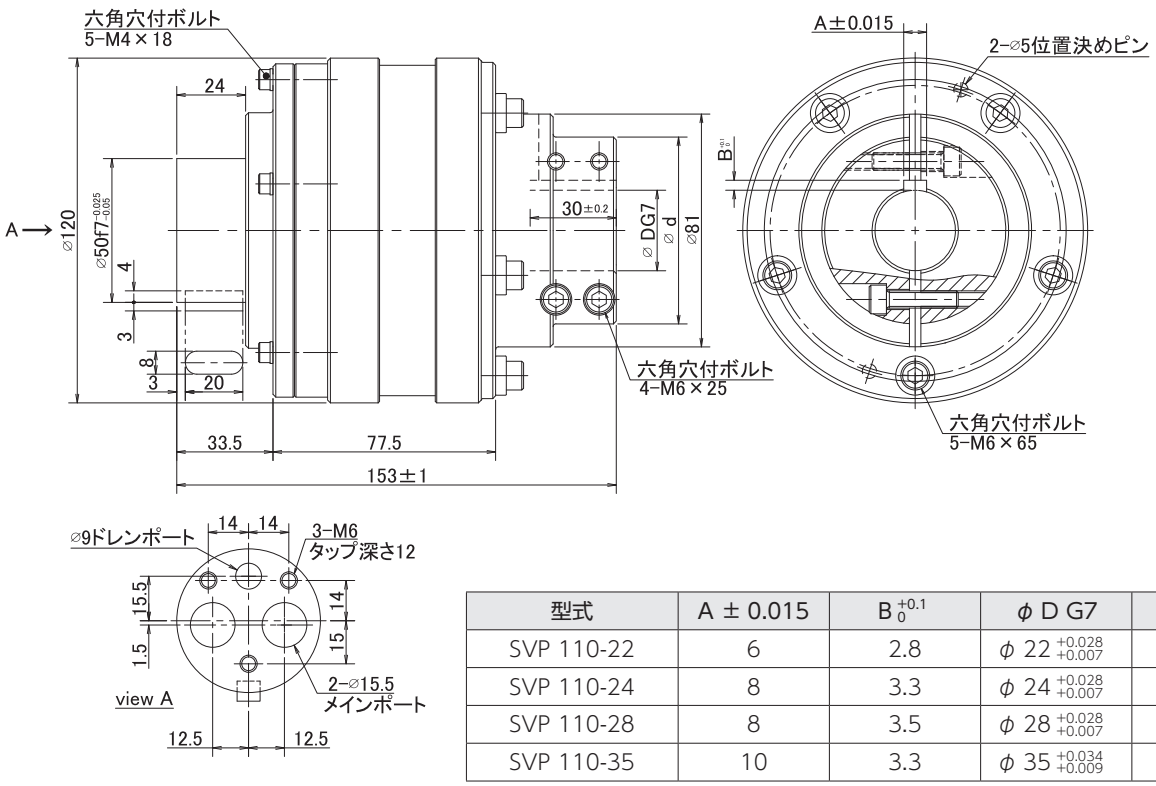

型式	A ± 0.015	B $^{+0.1}_{0}$	φ D G7	φ d
SVP 110-22	6	2.8	φ 22 $^{+0.028}_{+0.007}$	φ 65
SVP 110-24	8	3.3	φ 24 $^{+0.028}_{+0.007}$	φ 65
SVP 110-28	8	3.5	φ 28 $^{+0.028}_{+0.007}$	φ 65
SVP 110-35	10	3.3	φ 35 $^{+0.034}_{+0.009}$	φ 69

SVH035

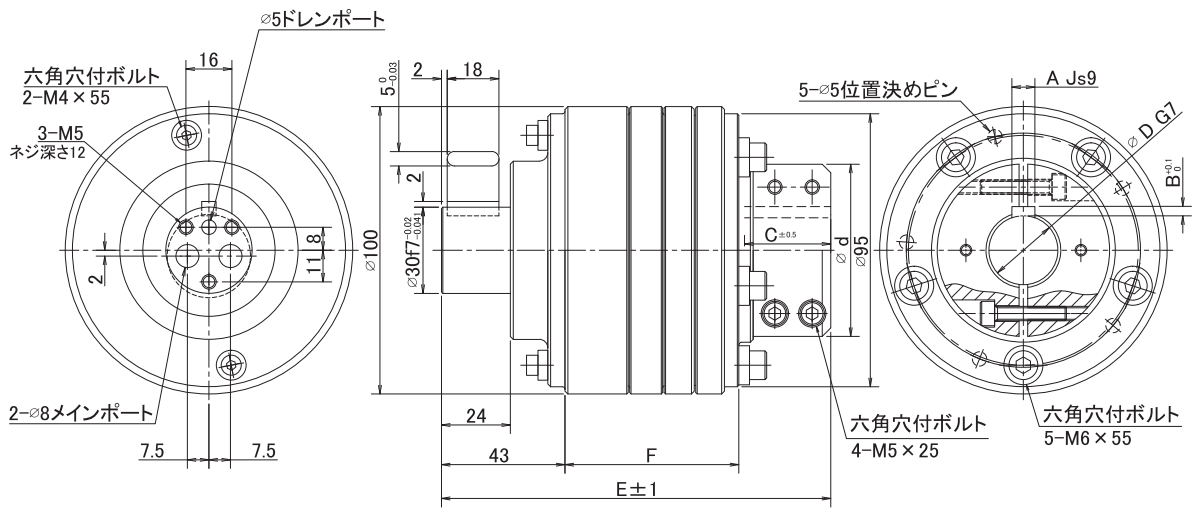

型式	A JS9	B $^{+0.1}_{0}$	C ± 0.5	φ D G7	φ d	E ± 1	F
SVH 035-22	6 ± 0.015	2.8	26.5	φ 22 $^{+0.028}_{+0.007}$	φ 60	132	60.5
SVH 035-24	8 ± 0.018	3.3	30	φ 24 $^{+0.028}_{+0.007}$	φ 60	135.5	60.5
SVH 035-35	10 ± 0.018	3.3	30	φ 35 $^{+0.034}_{+0.009}$	φ 70	135.5	65.5

SVH110

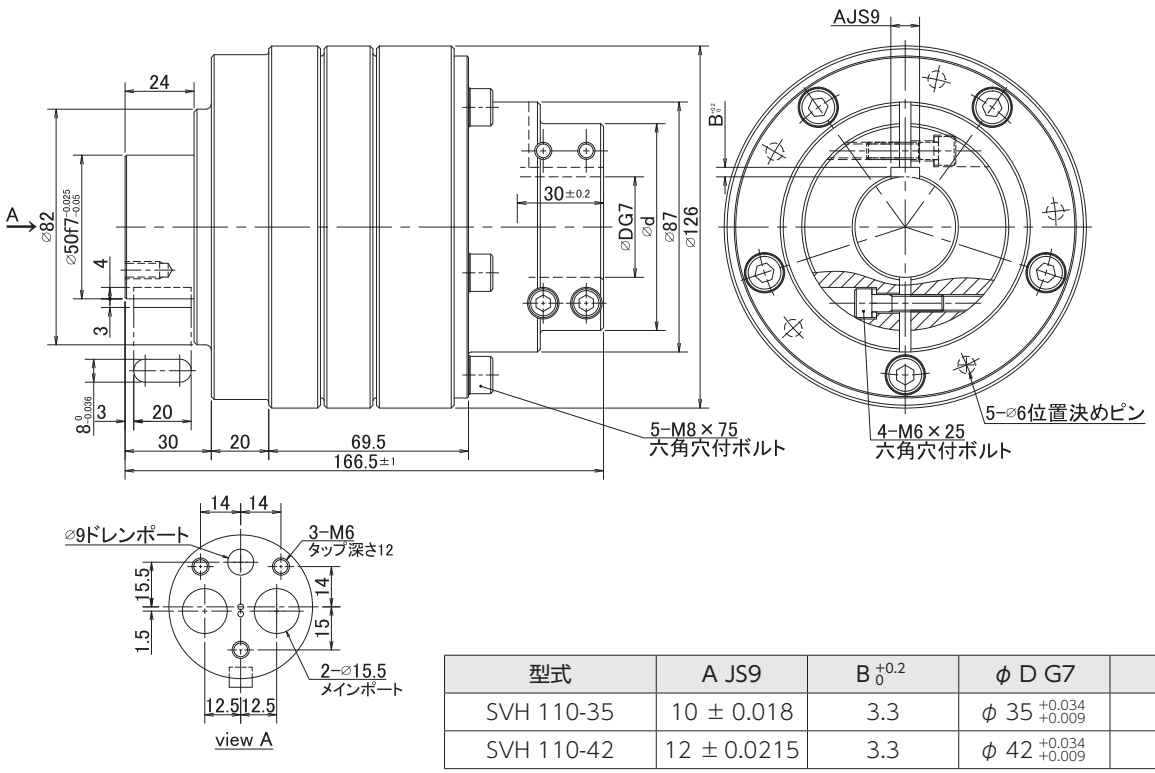

型式	A JS9	B $^{+0.2}_{0}$	φ D G7	φ d
SVH 110-35	10 ± 0.018	3.3	φ 35 $^{+0.034}_{+0.009}$	φ 72
SVH 110-42	12 ± 0.0215	3.3	φ 42 $^{+0.034}_{+0.009}$	—

SVH125-42

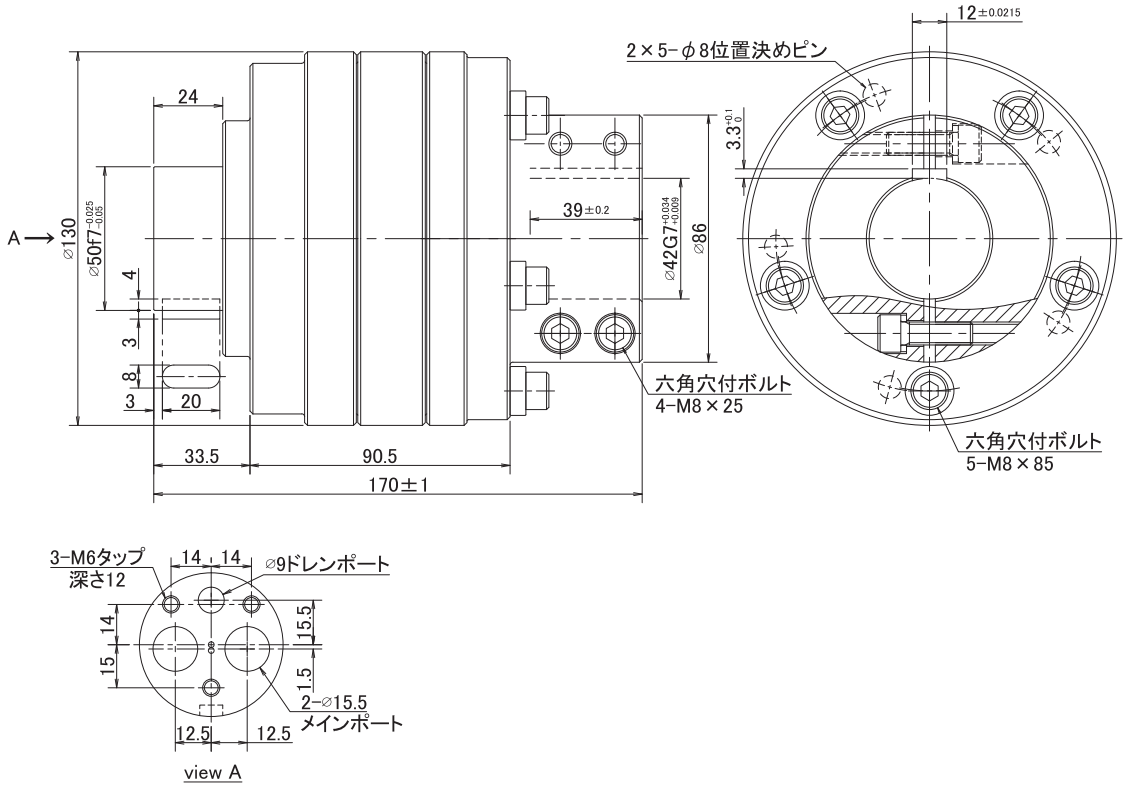

SVH150

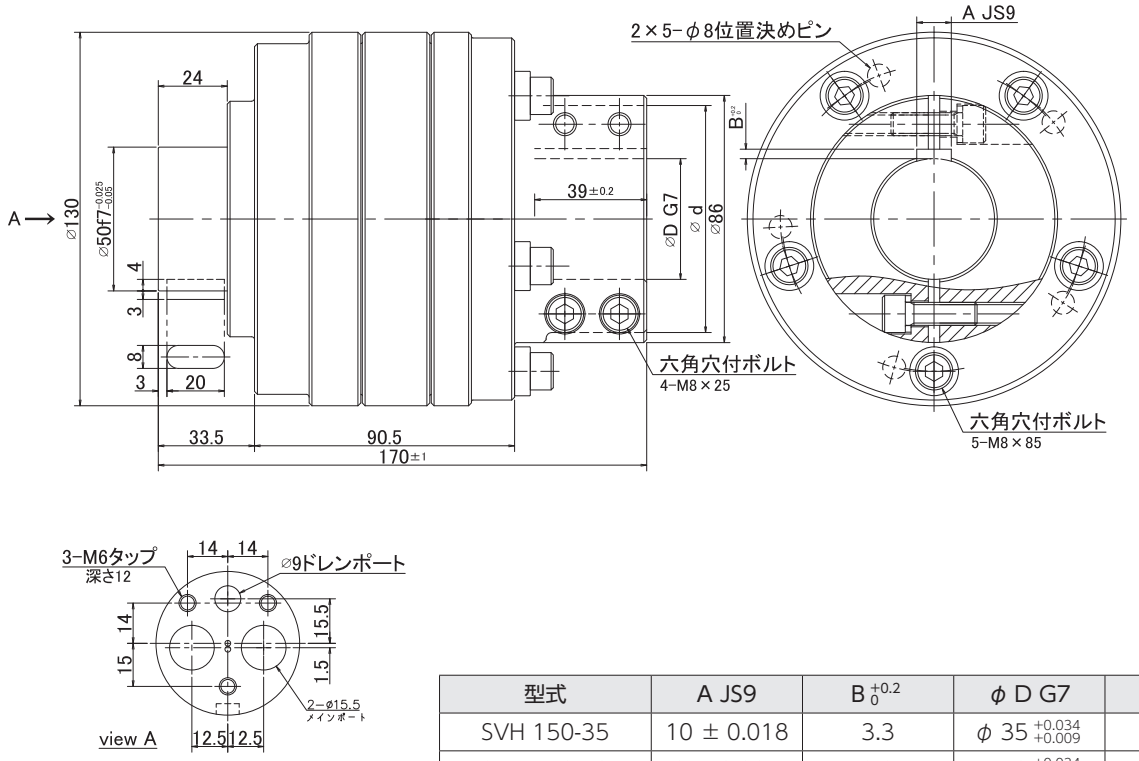

型式	A JS9	B $^{+0.2}_{0}$	φ D G7	φ d
SVH 150-35	10 ± 0.018	3.3	φ 35 $^{+0.034}_{+0.009}$	φ 79
SVH 150-42	12 ± 0.0215	3.3	φ 42 $^{+0.034}_{+0.009}$	—

SVH240-35

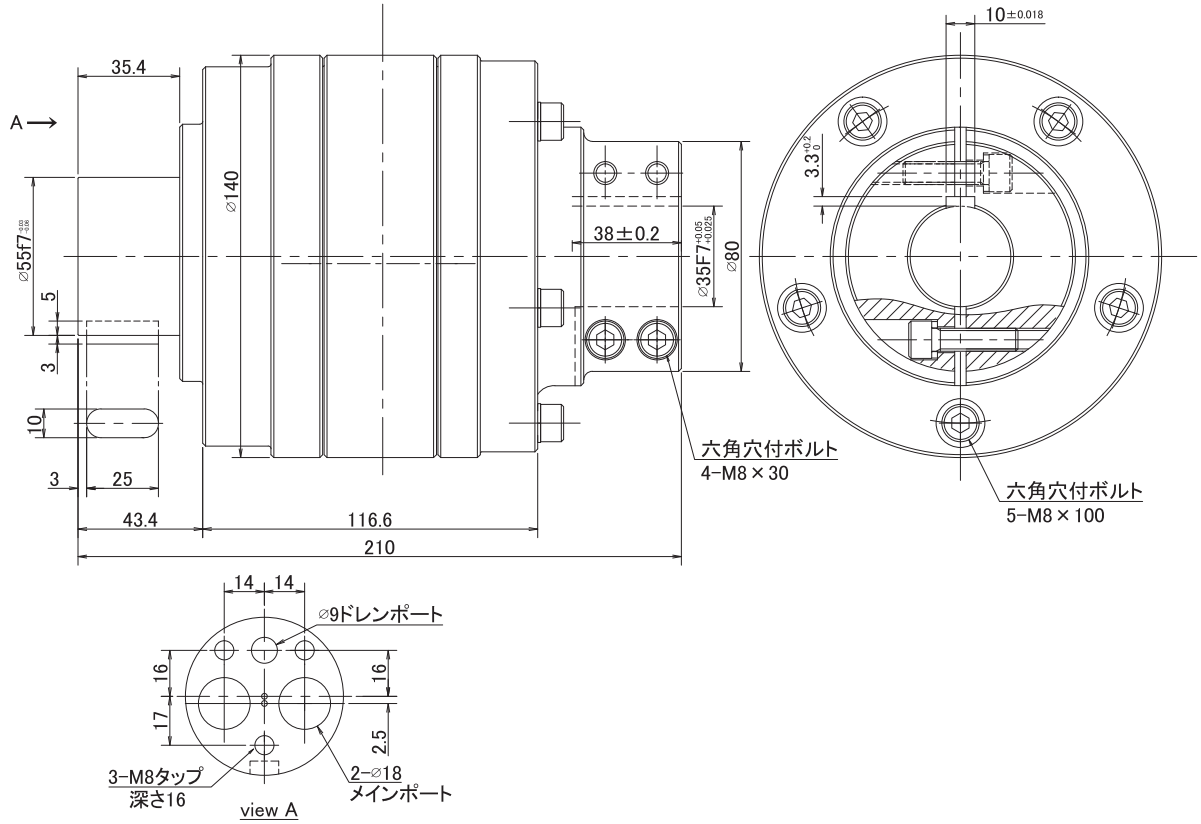

SVH Ⅱ 056-42

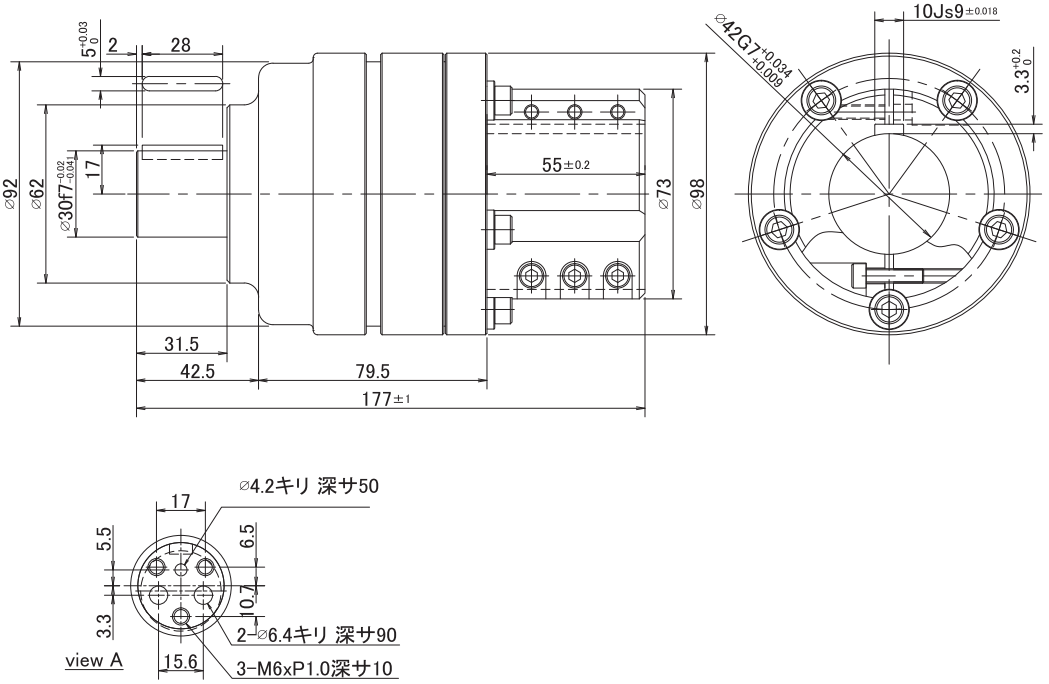
5+0.03 0
2
28
⌀92
⌀62
⌀30f7-0.020 -0.041
17
55±0.2
⌀73
⌀98
31.5
42.5
79.5
177±1
⌀42G7+0.034 +0.009
10Js9±0.018
3.3+0.2 0
⌀4.2キリ 深サ50
17
5.5
6.5
10.7
3.3
2-⌀6.4キリ 深サ90
view A
15.6
3-M6xP1.0深サ10

オプション：ポート接続アダプタプレート

SVP011 用

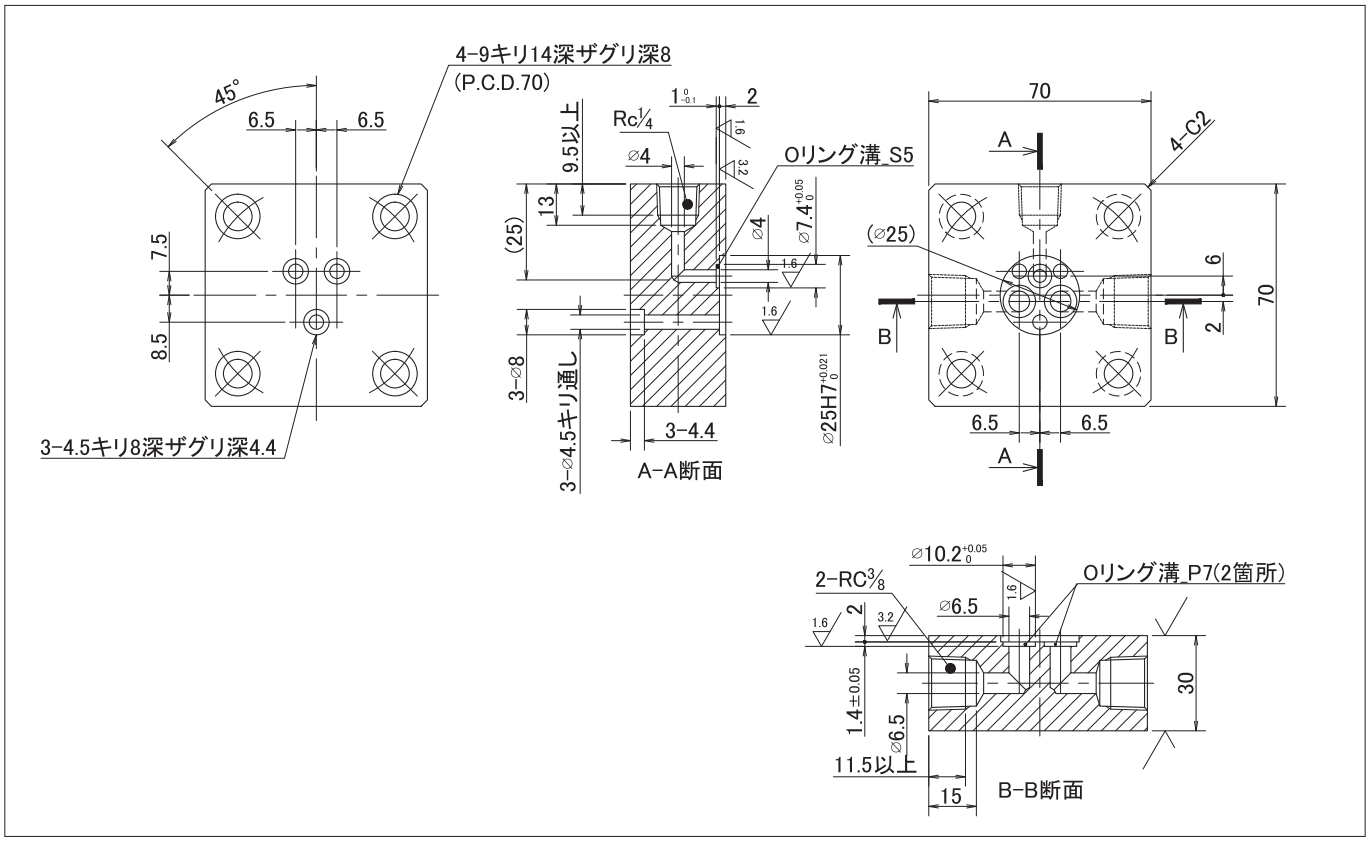

SVP035 / SVH035 用

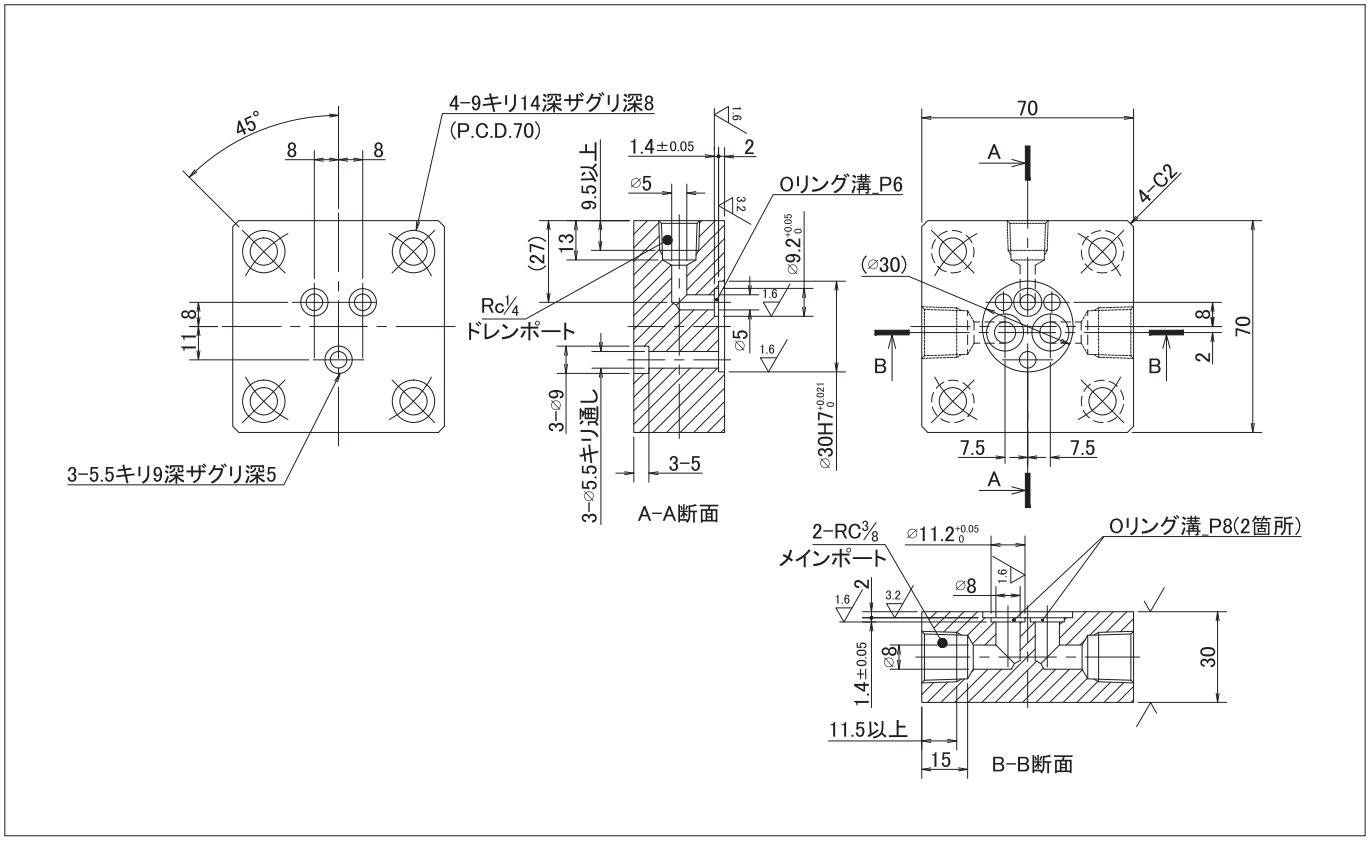

SVP110 / SVH110・125・150 用

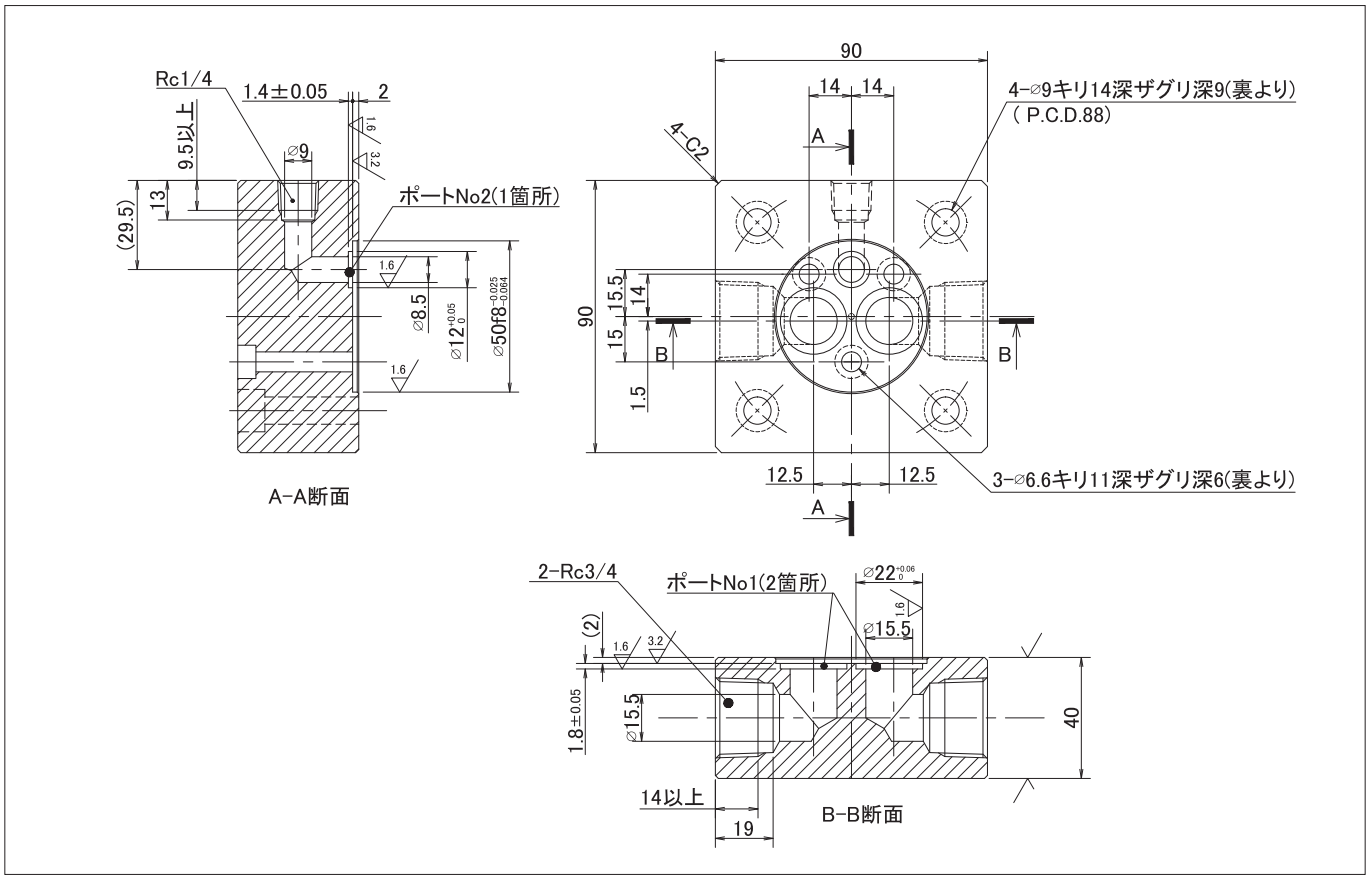

SVH240 用

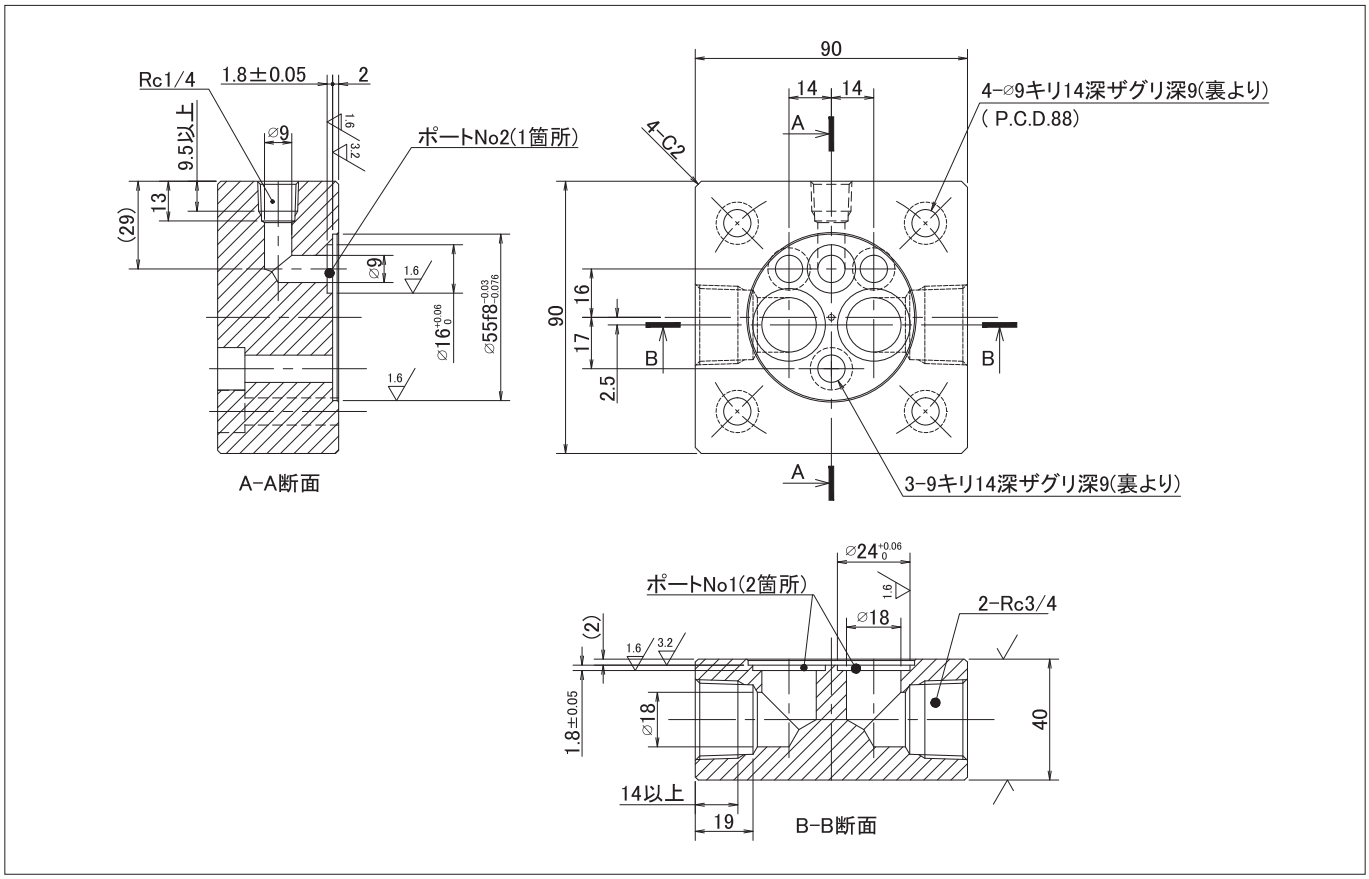

油圧サーボシステム

Hydraulic Servo System

特　徴

■ 追加の制御弁や油圧源装置が一切不要。

■ 各種アクチュエータ、センサ等を組み合わせることにより、電動油圧制御システムとして幅広くご使用いただけます。

■ サーボモータなどとの組み合わせで、モータの回転数で必要油量をコントロール出来る為、省エネ＆低騒音。

接　続　構　成　例

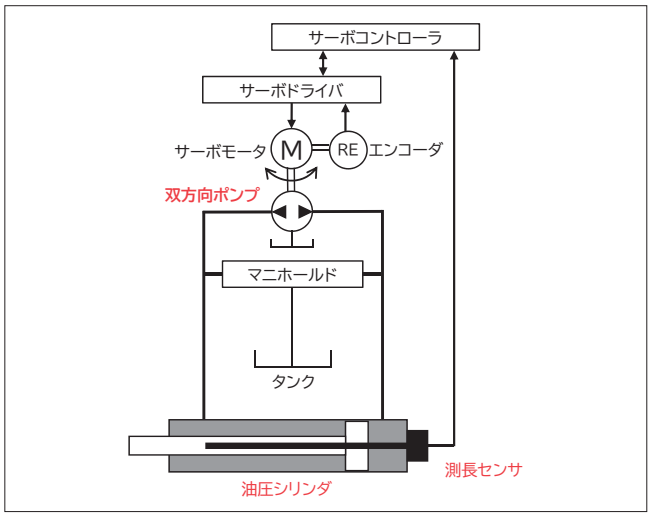

応　用　例

カシメ機
プレス機械
成型機
押出機
圧延機
パイプベンダー
耐久試験機　他

リ　ベ　ッ　ク　ス　の　測　長　セ　ン　サ

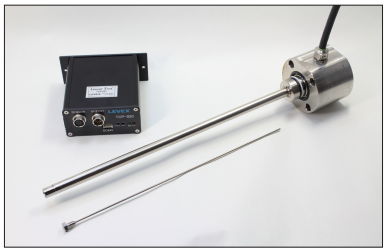

全環境アブソリュートセンサ
Linear TraC

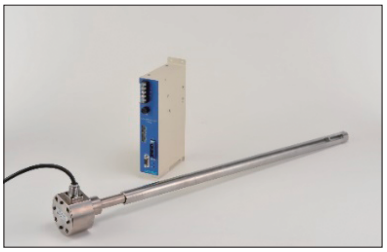

インナーレゾルバ
& 変換器 RCP

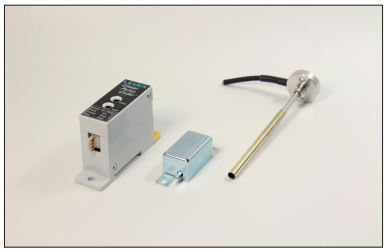

耐圧リニアパルスコーダ

Linear TraC 用変換器

変換器 RCQ シリーズ
(三菱電機 MELSEC-Q ビルトイン)

小型センサ付シリンダ
(耐圧リニアパルスコーダ内蔵)

LEVEX

株式会社 リベックス